Ընդհանուր ցուցումներ

ՀՀ Արարատի մարզի Վեդի համայնքի Նոր Ուղի բնակավայրի մանկապարտեզի կառուցման (տեղակապում) ներքին և ներտարածքային ջրամատակարարման և կոյուղու աշխատանքային նախագիծը իրականացվել է համաձայն նախագծման առաջադրանքի, ճարտարապետա-շինարարական գծագրերի, գլխավոր հատակագծի, տեխնիկական պայմանների և ՀՀ տարածքում գործող շին.նորմերի և կանոնների: Նախագծով նախագծված են ներքին և ներտարածքային Ջ և Կ հետևյալ համակարգերը`

Ներքին ցանցեր

1. Խմելու-տնտեսական ջրամատակարարում (B1)
2. Տաք ջրամատակարարում (T3, T4)
3. Կենցաղային կոյուղի (K1)

Ներտարածքային ցանցեր

I Խմելու-տնտեսական ջրամատակարարում (B1)
II. Կենցաղային կոյուղի (K1)

Ներքին ցանցեր

1. Խմելու-տնտեսական ջրամատակարարում (B1)

Համակարգը նախատեսված է մանկապարտեզի խմելու-տնտեսական կարիքների համար: Ջրամատակարարումը իրականացվում է նախագծվող ներտարածքային պոլիէթիլենե ջրագծի ցանցից d=20մմ պոլիէթիլենե PE -100 բարձր խտության խմելու ջրի ճնշումային խողովակներով (մուտքագիծ): Ընդունված է մեկ մուտքագծով փակուղային համակարգ: Ներքին ցանցը մոնտաժվում է d=40-20մմ պոլիպրոպիլենային խողովակներով և ձևավոր մասերով: Բոլոր անհրաժեշտ տեղերում նախատեսվում է փակող արմատուրա: Ներքին ցանցի խողովակները ցանկալի է մոնտաժել հատակի շերտի և սան. հանգույցների հախճասալերի տակ:
Փախստարանի հակահրդեհային անվտանգությունն ապահովելու համար նախատեսվում են կրակմարիչներ:
Փախստարանի համար նախատեսվում է կառուցել ջրի բաք 5,3մ^3 տարողության: Ջրի ճնշումը ապահովելու համար նախատեսված է պոմպային տեղակայանք, իսկ ջրի մաքրման համար` ֆիլտրեր:

2. Տաք ջրամատակարարում (T3 , T4)

Համակարգը նախատեսված է մանկապարտեզի լվացարանների, խոհանոցակոնքերի և ցնցուղարանների տաք ջրամատակարարման համար, որը իրականացվում է մանկապարտեզում նախագծվող արևային տաք ջրամատակարարման համակարգի միջոցով : Մանկապարտեզի տաք ջրամատակարարումն իրականացվում է երկրորդ հարկի խմբի խոհանոցում նախատեսվող ջերմային հանգույցից : Ինչպես նաև նախատեսվում են միացման կետեր` հետագայում սպասք լվանալու մեքենաներ տեղադրելու համար:
Նախագծում նախատեսված են ցիրկուլյացիոն ջրագծեր : Ընդունված են d=32-20մմ պոլիպրոպիլենային խողովակներ և ձևավոր մասեր:Անհրաժեշտ տեղերում նախատեսված է փակող արմատուրա: Ներքին ցանցի խողովակները ջերմամեկուսացված են ռետինե 25-20մմ խողովակներով, ցանկալի է բոլոր խողովակները մոնտաժել հատակի շերտի և սան. հանգույցների հախճասալերի տակ:

3. Կենցաղային կոյուղի (K1)

Համակարգը նախատեսված է մանկապարտեզի սան. տեխնիկական սարքերից, խոհանոցակոնքերից և հոսակներից կենցաղային կեղտաջրերի հեռացման համար: Կեղտաջրերի հեռացումը կատարվում է ինքնահոս , կոյուղու 2 թողարկներով (K1-1, K1-2) : Կեղտաջրերը հեռացվում են ներտարածքային կոյուղու ցանցի դիտահոր: Ներքին ցանցում ընդունված են կոյուղու պլաստմասե Φ100 - 50մմ խողովակներ և պլաստմասե ձևավոր մասեր:

ՀԻՄՆԱԿԱՆ ՋԿ ԼՐԱԿԱԶՄԻ ԱՇԽԱՏԱՆՔԱՅԻՆ ԳԾԱԳՐԵՐԻ ԱՄՓՈՓԱԳԻՐ / СПЕЦИФИКАЦИЯ ОСНОВНОГО КОМПЛЕКТА РАБОЧИХ ЧЕРТЕЖЕЙ ПО ВК

ԹԵՐԹ / ЛИСТ	ԱՆՎԱՆՈՒՄԸ / НАИМЕНОВАНИЕ	ԾԱՆՈԹՈՒԹՅՈՒՆ / ПРИМЕЧАНИЕ
1	Ընդհանուր տվյալներ Общие данные	
2	ԸՆԴՀԱՆՈՒՐ ՏՎՅԱԼՆԵՐ (ՋՐԻ ԾԱԽՍԻ ՀԱՇՎԱՐԿ)	
3	Ջրամատակարարման աշխատանքների ծավալներ Объёмы работ по водоснабжению	
4	Կոյուղու աշխատանքների ծավալներ Объёмы работ по канализации	
5	Ներքին ջրհոսի աշխատանքների ծավալներ / Объёмы работ внутренного водостока	
6	Նկուղային հարկի հատակագծ ջրամատակարարման համակարգով План подвалного этажа с сетями В,М1:100	
7	Նկուղային հարկի հատակագծ կոյուղու համակարգով План подвалного этажа с сетями К, М1:100	
8	Առաջին հարկի հատակագծ ՋԿ ցանցերով, План первого этажа с сетями ВК, М1:100	
9	Երկրորդ հարկի հատակագծ ՋԿ ցանցերով, План второго этажа с сетями ВК, М1:100	
10	Պոմպակայանի հատակագծ,Մ1:50,План насосной станции, М1:50, Ջրի բաքի հատակագծ և կտրվածք, Մ1:50/План и разрез бассейна, М1:50	
11	Ջրամատակարարման սխեմա Схема водоснабжения	
12	Կոյուղու սխեմա Схема канализации Փախստարան / Убежище	
13	Կոյուղու սխեմա Схема канализации	

ՊԱՅՄԱՆԱԿԱՆ ՆՇԱՆՆԵՐ / УСЛОВНЫЕ ОБОЗНАЧЕНИЯ

B1	Սառը ջրի խողովակ / Труба холодной воды
T3	Տաք ջրի խողովակ / Труба горячей воды
T4	Տաք ջրի շրջադարձային խողովակ / Циркуляционная труба горячей воды
	Կենցաղային կոյուղու խողովակ / Канализационная труба
	Փական / Вентиль

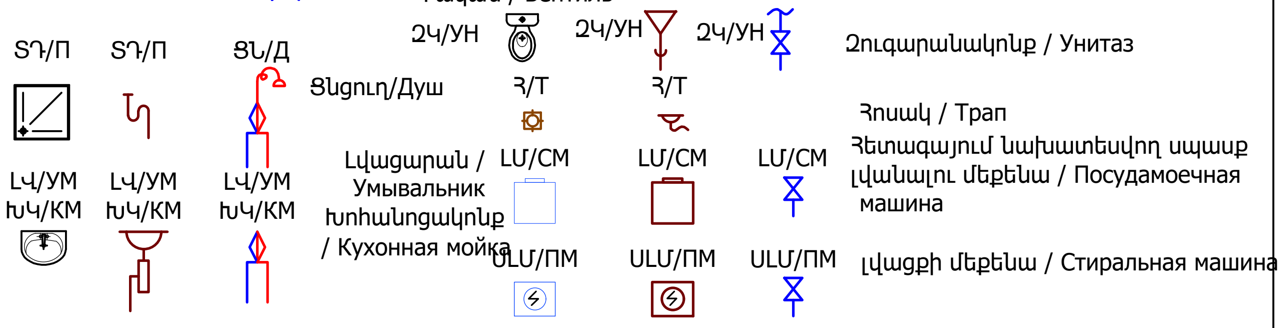

ԾՐԱԳՐԻ ԱՌԱՋԱԴՐԱՆՔ ЗАДАНИЕ ПРОЕКТА N 35	ԱՐԱՐԱՏԻ ՄԱՐԶԻ ՎԵԴԻ ՀԱՄԱՅՆՔԻ ՆՈՐ ՈւՂԻ ԲՆԱԿԱՎԱՅՐԻ ՄԱՆԿԱՊԱՐՏԵԶԻ ԿԱՌՈՒՑՄԱՆ ՆԱԽԱԳԻԾ/Проект строительства детского сада поселка Нор-Уги, общины Веди, Араратского марза			
	ՋՐԱՄԱՏԱԿԱՐԱՐՈՒՄ ԵՎ ԿՈՅՈՒՂԻ / ВОДОСНАБЖЕНИЕ И КАНАЛИЗАЦИЯ	ՓՈՒԼ СТАДИЯ: ԱՆ	ԹԵՐԹ ЛИСТ: ВК/ՋԿ-1	ԹԵՐԹԵՐ ЛИСТОВ: 13
ՆԱԽԱԳԾ. ПРОЕКТИР. — Գ. ԵՂՈՅԱՆ Г. ЕГОЯН ՆԱԽԱԳԾ. ПРОЕКТИР. — Թ. ՀԱՄԱՅԱԿՅԱՆ Т. АМАЯКЯН ՊԱՇՏՈՆ ДОЛЖНОСТЬ — ԱՆՈՒՆ, ԱԶԳԱՆՈՒՆ ИМЯ, ФАМИЛИЯ — ՍՏՈՐԱԳ. ПОДПИСЬ	ԸՆԴՀԱՆՈՒՐ ՏՎՅԱԼՆԵՐ Общие данные	INTER energia	ԻՆՏԵՐ էներգիա ՍՊԸ	

ՋՐԻ ԾԱԽՍԻ ՀԱՇՎԱՐԿ

Առավելագույն վարկյանային ծախսը` $q=5 \times q_0 \times a$

q_0-սան.սարքավորման վարկյանային ծախսը

Սան.սարքավորումներից միաժամանակ օգտվելու հավանականությունը`

$$P = \frac{q_{hr.u} \times U}{q_0 \times N \times 3600} = \frac{18x\ 75}{0.2x\ 35 \times 3600} = 0,054$$

U-ն մարդկանց թիվն է`75

N-ն սան.սարքավորումների թիվը`35

P x N =--- =1.875 ըստ որի СНИП 2.04.01-85 աղյուսակ 2-ի

a = 1.381

$q=5 \times q_0 \times a = 5 \times 0,2 \times 1.381 = 1.4$ լ/վրկ

Ամբողջ համակարգի սան.սարքավորումներից միաժամանակ օգտվելու հավանականությունն է

$$P_{hr} = \frac{3600 \times P \times q_0}{q_{0.hr}} = \frac{3600 \times 0.054x\ 0.2}{100} = 0.389$$

P x N =- x -=- ըստ որի СНИП 2.04.01-85 աղյուսակ 1-ի a =4.5

Առավելագույն ժամային ծախսը`

$q_{hr} = 0.005 \times q_{0.hr} \times a = 0.005 \times 100 \times 4.5 = 2,25$ մ³ / ժամ

Q =105 x75:1000 = 7,88 մ³ / օր

ՋՐԻ ԾԱԽՍԻ ՀԱՇՎԱՐԿ
ՏԱՔ

Առավելագույն վարկյանային ծախսը` $q=5 \times q_0 \times a$

q_0-սան.սարքավորման վարկյանային ծախսը

Սան.սարքավորումներից միաժամանակ օգտվելու հավանականությունը`

$$P = \frac{q_{hr.u} \times U}{q_0 \times N \times 3600} = \frac{8x\ 75}{0.14x\ 35 \times 3600} = 0,034$$

U-ն մարդկանց թիվն է`75

N-ն սան.սարքավորումների թիվը`35

P x N =0,034 x35 =1,19 ըստ որի СНИП 2.04.01-85 աղյուսակ 2-ի

a = 1,07

$q=5 \times q_0 \times a = 5 \times 0,14 \times 1,07 = 0.75$ լ/վրկ

Ամբողջ համակարգի սան.սարքավորումներից միաժամանակ օգտվելու հավանականությունն է

$$P_{hr} = \frac{3600 \times P \times q_0}{q_{0.hr}} = \frac{3600 \times 0.034x\ 0.14}{60} = 0.286$$

P x N =--- x -- =-- ըստ որի СНИП 2.04.01-85 աղյուսակ 1-ի a =3,6

Առավելագույն ժամային ծախսը`

$q_{hr} = 0.005 \times q_{0.hr} \times a = 0.005 \times 60 \times 3,6 = 1,08$ մ³ / ժամ

Q =35 x 75:1000 = 2,63 մ³ / օր

Qտաք =1,16 x50x1,08x860 = 62,64կվտ= 54000կկալ/ժ

ՋՐԱՄԱՏԱԿԱՐԱՐՄԱՆ ԵՎ ԿՈՅՈՒՂՈՒ ՀԱՇՎԱՐԿԱՅԻՆ ԵԼՔԵՐ / РАСЧЕТНЫЕ РАСХОДЫ ВОДОСНАБЖЕНИЯ И ЕКАНАЛИЗАЦИИ				
Համակարգի անվանումը / Наименование системы	պահանջվող ճնշում Մ.	ՀԱՇՎԱՐԿԱՅԻՆ ԵԼՔԵՐ / РАСЧЕТНЫЕ РАСХОДЫ		
		Մ³/ՕՐ / М³/СУТ.	Մ³/ԺԱՄ/ М³/ЧАС	Լ/ՎՐԿ/Л/СЕК
ՍԱՌԸ ՋՐԱՄԱՏԱԿԱՐԱՐՈՒՄ / ХОЛОДНОЕ ВОДОСНАБЖЕНИЕ	25.0	7,88	2,25	1.4
ՏԱՔ ՋՐԱՄԱՏԱԿԱՐԱՐՈՒՄ / ГОРЯЧЕЕ ВОДОСНАБЖЕНИЕ	25.0	2,63	1,08	0.75
ՀԱԿԱՀՐԴԵՀԱՅԻՆ ՋՐԱՄԱՏԱԿԱՐԱՐՈՒՄ / ПРОТИВОПОЖАРНОЕ ВОДОСНАБЖЕНИЕ				2.5
ԿՈՅՈՒՂԻ / КАНАЛИЗАЦИЯ		7,88	2,25	3,0

ԾՐԱԳՐԻ ԱՌԱՋԱԴՐԱՆՔ
ЗАДАНИЕ ПРОЕКТА N 35

ԱՐԱՐԱՏԻ ՄԱՐԶԻ ՎԵԴԻ ՀԱՄԱՅՆՔԻ ՆՈՐ ՈՒՂԻ ԲՆԱԿԱՎԱՅՐԻ ՄԱՆԿԱՊԱՐՏԵԶԻ ԿԱՌՈՒՑՄԱՆ ՆԱԽԱԳԻԾ/Проект строительства детского сада поселка Нор-Уги, общины Веди, Араратского марза

ՋՐԱՄԱՏԱԿԱՐԱՐՈՒՄ ԵՎ ԿՈՅՈՒՂԻ / ВОДОСНАБЖЕНИЕ И КАНАЛИЗАЦИЯ

ՓՈՒԼ СТАДИЯ: ԱՆ | ԹԵՐԹ ЛИСТ: ВК/ՋԿ-2 | ԹԵՐԹԵՐ ЛИСТОВ: 13

ՆԱԽԱԳԾ. ПРОЕКТИР. Գ. ԵՂՈՅԱՆ Г. ЕГОЯН
ՆԱԽԱԳԾ. ПРОЕКТИР. Թ. ՀԱՄԱՅԱԿՅԱՆ Т. АМАЯКЯН
ՊԱՇՏՈՆ ДОЛЖНОСТЬ | ԱՆՈՒՆ, ԱԶԳԱՆՈՒՆ ИМЯ, ФАМИЛИЯ | ՍՏՈՐԱԳԻՐ ПОДПИСЬ

ԸՆԴՀԱՆՈՒՐ ՏՎՅԱԼՆԵՐ (ՋՐԻ ԾԱԽՍԻ ՀԱՇՎԱՐԿ)
(Общие данные РАСЩЕТ ВОДОПРОВОДА)

INTER energia
ԻՆՏԵՐ էներգիա ՍՊԸ

Մանկապարտեզի ներքին ջրամատակարարման աշխատանքների ծավալներ / Объёмы работ внутреннего водоснабжения детского сада

№	Անվանումը / Наименование	Չափման միավոր / Ед. измер.	Քանակը / Кол-во		Ծանոթություն / Примечание
			Սառը/Хол.	Տաք/Гор.	
1	2	3	4	5	6
1	Անցքում պողպատե պատյանի Ø159x4.0, L=0,7մ տեղադրում Установка стального футляра в отверстие Ø159x4., L=0,7մ	հատ пшт	1	-	
2	Ø200 պատյանի յուղաներկում հակաքայքայիչ ներկով 2 շերտով Окраска футляра антикоррозийной краской 2 слоя	$մ^2$ $м^2$	0,44	-	1 տեղը `0.44 1 место `0.44
3	Խցափակում պատյանի և խողովակի միջև առաձգական նյութով заделка отверстия футляра и труб гибким материалом	$մ^3$ $м^3$	0.017	-	1 տեղը `0.017 1место `0.017
4	Անցքի խցափակում B12,5դասի բետոնով заделка отверстия бетоном B12.5	$մ^3$ $м^3$	0.07	-	1 տեղը 0.04 1 место `0.04
5	Պոլիպրոպիլենե խողովակներ / Полипропиленовые трубы, d=40մմ/мм	գծմ/пм	25	-	50x4,4մմ/мм
6	Պոլիպրոպիլենե խողովակներ / Полипропиленовые трубы, d=32մմ/мм	գծմ/пм	32	-	40x3.7մմ/мм
7	Պոլիպրոպիլենե խողովակներ / Полипропиленовые трубы, d=25մմ/мм	գծմ/пм	9	9	32x3.0մմ/мм
8	Պոլիպրոպիլենե խողովակներ / Полипропиленовые трубы, d=20մմ/мм	գծմ/пм	40.0	30,0	25x2.3մմ/мм
9	Պոլիպրոպիլենե խողովակներ / Полипропиленовые трубы, d=15մմ/мм	գծմ/пм	63,0	103.0	20x1.9մմ/мм
10	Գնդային փական / Вентиль, d=32մմ/мм	հատ/шт	3	-	
11	Գնդային փական / Вентиль, d=25մմ/мм	հատ/шт	1	1	
12	Գնդային փական / Вентиль, d=20մմ/мм	հատ/шт	7	3	
13	Գնդային փական / Вентиль, d=15մմ/мм	հատ/шт	17	1	
14	Հակադարձ փական / , d=32մմ/мм	հատ/шт	1	-	
15	Անկյունային փական / Вентиль, d=15մմ/мм	հատ/шт	21	21	
16	Լվացարանի ծորակ խառնարան / Смеситель для умывальника	հատ/шт	15		
17	Խոհանոցակոնքի ծորակ խառնարան / Смеситель для мойки	հատ/шт	5	-	
18	Ոչ ստացիոնար տեղակայված ցնցուղ խառնարան / Нестационарный душ	հատ/шт	5	-	
19	Ճկուն խողովակ զուգարանակոնքի լվացման տակառիկի համար, d=15մմ, l=0.5մ / Гибкий шланг для смувного бочка унитаза, d=15мм, l=0.5м	հատ/шт	12	-	
20	Ճկուն խողովակ լվացարանակոնքի համար, d=15մմ, l=0.5մ / Гибкий шланг для умывальника, d=15мм, l=0.5м	հատ/шт	20	20	
21	Պոլիպրոպիլենե խողովակների անկյունակներ / Угольники полипропиленовых труб, d=40մմ/мм	հատ/шт	3	-	
22	Պոլիպրոպիլենե խողովակների անկյունակներ / Угольники полипропиленовых труб, d=32մմ/мм	հատ/шт	4	-	
23	Պոլիպրոպիլենե խողովակների անկյունակներ / Угольники полипропиленовых труб, d=25մմ/мм	հատ/шт	3	2	
24	Պոլիպրոպիլենե խողովակների անկյունակներ / Угольники полипропиленовых труб, d=20մմ/мм	հատ/шт	14	14	
25	Պոլիպրոպիլենե խողովակների անկյունակներ / Угольники полипропиленовых труб, d=15մմ/мм	հատ/шт	29	38	
26	Պոլիպրոպիլենե խողովակների եռաբաշխիկներ / Тройники полипропиленовых труб, d=25x25x20մմ/мм	հատ/шт	1	-	
27	Պոլիպրոպիլենե խողովակների եռաբաշխիկներ / Тройники полипропиленовых труб, d=25x15x25մմ/мм	հատ/шт	2	-	
28	Պոլիպրոպիլենե խողովակների եռաբաշխիկներ / Тройники полипропиленовых труб, d=20x20x20մմ/мм	հատ/шт	2	2	
29	Պոլիպրոպիլենե խողովակների եռաբաշխիկներ / Тройники полипропиленовых труб, d=20x15x20մմ/мм	հատ/шт	2	-	
30	Պոլիպրոպիլենե խողովակների եռաբաշխիկներ / Тройники полипропиленовых труб, d=15x15x15մմ/мм	հատ/шт	6	6	
31	Պոլիպրոպիլենե խողովակների անցումներ / Переходы полипропиленовых труб, d=25x20մմ/мм	հատ/шт	2	-	
32	Պոլիպրոպիլենե խողովակների անցումներ / Переходы полипропиленовых труб, d=25x15մմ/мм	հատ/шт	1	-	
33	Պոլիպրոպիլենե խողովակների անցումներ / Переходы полипропиленовых труб, d=20x15մմ/мм	հատ/шт	8	8	
34	Խողովակների ջերմամեկուսացում ռետինե խողովակաձև ջերմամեկուսիչով / Теплоизоляция труб резиновой трубчатой изоляцией	մ / м	110.0	110.0	
35	Համակարգի փորձարկում, լվացում և ախտահանում / Успытание, промывка и дезинфекция системы	գծմ/пм	169.0	142.0	

Ներքին ջրամատակարարման աշխատանքների ծավալներ / Объёмы работ внутреннего водоснабжения Փախստարան убежища

№	Անվանումը / Наименование	Չափման միավոր / Ед. измер.	Քանակը / Кол-во	Ծանոթություն / Примечание
1	2	3	4	5
1	Պողպատե ջրագազատար ցինկապատ խողովակներ / Сталные водогазопроводные оцинкожанные трубы, d=50մմ/мм	գծմ/пм	4.0	
2	Պոլիպրոպիլենե խողովակներ / Полипропиленовые трубы, d=20մմ/мм	գծմ/пм	10.0	25x2.3մմ/мм
3	Պոլիպրոպիլենե խողովակներ / Полипропиленовые трубы, d=15մմ/мм	գծմ/пм	14.0	20x1.9մմ/мм
4	Պողպատե անցում / Сталной переход, d=50x25մմ/мм	հատ/шт	1	
5	Գնդային փական / Вентиль, d=25մմ/мм	հատ/шт	2	
6	Գնդային փական / Вентиль, d=15մմ/мм	հատ/шт	5	
7	Անկյունային փական / Вентиль, d=15մմ/мм	հատ/шт	5	
8	Հետադարձ փական / Обратный клапан, d=25մմ/мм	հատ/шт	1	
9	Կրակմարիչ փրփրային / Пенный огнетушитель` ОП-9	հատ/шт	2	
10	Պոմպային տեղակայանք՝(ղեկավարման բլոկով, ճնշման ռելեյով և ճնշումային հիդրոբաքով, Q=2$մ^3$/ժ, H=15մ) / Насосная станция: (с блоком управления, с реле давления и напорным гидробаком, Q=2$м^3$/ч, H=15м)	կառ./стр.	1	
11	Լվացարանի ծորակ / Кран для умывальника	հատ/шт	5	
12	Ճկուն խողովակ զուգարանակոնքի լվացման տակառիկի համար, d=15մմ, l=0.5մ / Гибкий шланг для смувного бочка унитаза, d=15мм, l=0.5м	հատ/шт	5	
13	Ճկուն խողովակ լվացարանակոնքի համար, d=15մմ, l=0.5մ / Гибкий шланг для умывальника, d=15мм, l=0.5м	հատ/шт	5	
14	Պոլիպրոպիլենե խողովակների անկյունակներ / Угольники полипропиленовых труб, d=25մմ/мм	հատ/шт	3	
15	Պոլիպրոպիլենե խողովակների անկյունակներ / Угольники полипропиленовых труб, d=15մմ/мм	հատ/шт	10	
16	Պոլիպրոպիլենե խողովակների եռաբաշխիկներ / Тройники полипропиленовых труб, d=20x25x15մմ/мм	հատ/шт	1	
17	Պոլիպրոպիլենե խողովակների եռաբաշխիկներ / Тройники полипропиленовых труб, d=20x15x20մմ/мм	հատ/шт	3	
18	Պոլիպրոպիլենե խողովակների եռաբաշխիկներ / Тройники полипропиленовых труб, d=15x15x15մմ/мм	հատ/шт	4	
19	Պոլիպրոպիլենե խողովակների անցումներ / Переходы полипропиленовых труб, d=20x15մմ/мм	հատ/шт	3	
20	Խողովակների ջերմամեկուսացում ռետինե խողովակաձև ջերմամեկուսիչով / Теплоизоляция труб резиновой трубчатой изоляцией	մ / м	28.0	
21	Ջրի բաք չժանգոտվող պողպատից` 2.0մx1,7մ, h=1,9մ / Бак для воды из нержавеющей стали 2.0мx1,7м, h=1,9м	$մ^2$ կգ $м^2$ / кг	21,0 1800.0	δ=8.0մմ/мм
22	Ջրի բաքի ջերմամեկուսացում հանքաբամբակով / Теплоизоляция бака для воды стекловатой	$մ^3$ / $м^3$	1,05	δ=50մմ/мм
23	Լողանային փական / Поплавковий клапан	հատ/шт	1	
24	Շվելեր 16 / Швелер 16	մ / м	4.0	
25	Համակարգի փորձարկում, լվացում և ախտահանում / Успытание, промывка и дезинфекция системы	գծմ/пм	28.0	
26	Ջրի բաքի փորձարկում, լվացում և ախտահանում / Успытание, промывка и дезинфекция бака для воды	$մ^3$ / $м^3$	6,5	

ԾՐԱԳՐԻ ԱՌԱՋԱԴՐԱՆՔ
ЗАДАНИЕ ПРОЕКТА N 35

ԱՐԱՐԱՏԻ ՄԱՐԶԻ ՎԵԴԻ ՀԱՄԱՅՆՔԻ ՆՈՐ ՈՒՂԻ ԲՆԱԿԱՎԱՅՐԻ ՄԱՆԿԱՊԱՐՏԵԶԻ ԿԱՌՈՒՑՄԱՆ ՆԱԽԱԳԻԾ/Проект строительства детского сада поселка Нор-Уги, общины Веди, Араратского марза

ՋՐԱՄԱՏԱԿԱՐԱՐՈՒՄ ԵՎ ԿՈՅՈՒՂԻ / ВОДОСНАБЖЕНИЕ И КАНАЛИЗАЦИЯ

ՓՈՒԼ СТАДИЯ	ԹԵՐԹ ЛИСТ	ԹԵՐԹԵՐ ЛИСТОВ
ԱՆ	ВК/ՋԿ-3	13

ՊԱՇՏՈՆ ДОЛЖНОСТЬ	ԱՆՈՒՆ, ԱԶԳԱՆՈՒՆ ИМЯ, ФАМИЛИЯ	ՍՏՈՐԱԳ. ПОДПИСЬ
ՆԱԽԱԳԾ. ПРОЕКТИР.	Գ. ԵՂՈՅԱՆ Г. ЕГОЯН	
ՆԱԽԱԳԾ. ПРОЕКТИР.	Թ. ՀԱՄԱՅԱԿՅԱՆ Т. АМАЯКЯН	

Ջրամատակարարման աշխատանքների ծավալներ
Объёмы работ по водоснабжению

INTER energia
ԻՆՏԵՐ էներգիա ՍՊԸ

Մանկապարտեզի ներքին կոյուղու աշխատանքների ծավալներ / Объёмы работ внутренней канализации детского сада

№	Անվանումը / Наименование	Չափման միավոր / Ед. измер.	Քանակը / Кол-во	Ծանոթություն / Примечание
1	2	3	4	5
1	Պողպատե պատյան / Стальной кожух, d=275x4.0մմ/мм	գծմ/пм	0,7	
2	Խցափակում պատյանի և խողովակի միջև առաձգական նյութով / Закрытие отверстий между кожухом и трубой эластичным материалом	$մ^3$ / $м^3$	0.02	
3	Ø275 պատյանի յուղաներկում հակաքայքայիչ ներկով 2 շերտով Окраска футляра антикоррозийной краской 2 слоя	$մ^2$ $м^2$	0,44	
4	Անցքի խցափակում B12,5դասի բետոնով заделка отверстия бетоном B12.5	$մ^3$ $м^3$	0.07	
5	Պոլիվինիլքլորիդե խողովակներ ռետինե սեղմիչ օղակներով / Трубы ПВХ, d=110մմ/мм	գծմ/пм	45.0	
6	Պոլիվինիլքլորիդե խողովակներ ռետինե սեղմիչ օղակներով / Трубы ПВХ, d=50մմ/мм	գծմ/пм	21.0	
7	Լվացարան սիֆոնով / Умывальник с сифоном	կոմպ./ комп.	2	
8	Լվացարան սիֆոնով մանկական / Умывальник с сифоном детский	կոմպ./ комп.	13	
9	Երկտեղ խոհանոցակոնք չժանգոտվող սիֆոնով / Мойка из нержавеющей стали с сифоном	կոմպ./ комп.	5	
10	Տակդիր սիֆոնով / Подон с сифоном	կոմպ./ комп.	2	
11	Տակդիր սիֆոնով մանկական / Подон с сифоном детский	կոմպ./ комп.	3	
12	Զուգարանակոնք թեք թողարկով, ցածր տեղակայված լվացման տակառիկով / Унитаз с косым выпуском и низко установленным сливным бочком	հատ/шт	1	
13	Զուգարանակոնք թեք թողարկով, ցածր տեղակայված լվացման տակառիկով մանկական / Унитаз с косым выпуском и низко установленным сливным бочком, детский	հատ/шт	11	
14	Յուսակ/Трап, d=50մմ/мм	հատ/шт	8	
15	Լվացքի մեքենա / Стиральная машина	հատ/шт	2	
16	Ստուգիչ / Ревизия, d=110մմ/мм	հատ/шт	6	
17	Ստուգիչ / Ревизия, d=50մմ/мм	հատ/шт	2	
18	Ուղիղ եռաբաշխիչ / Прямой тройник, d=110x110մմ/мм	հատ/шт	4	
19	Թեք եռաբաշխիչ / Косой тройник, d=110x110մմ/мм	հատ/шт	12	
20	Ուղիղ եռաբաշխիչ / Прямой тройник, d=110x50մմ/мм	հատ/шт	5	
21	Թեք եռաբաշխիչ / Косой тройник, d=110x50մմ/мм	հատ/шт	6	
22	Ուղիղ եռաբաշխիչ / Прямой тройник, d=50x50մմ/мм	հատ/шт	14	
23	Թեք եռաբաշխիչ / Косой тройник, d=50x50մմ/мм	հատ/шт	3	
24	Անցում / Переход, d=110x50մմ/мм	հատ/шт	4	
25	Անկյունակ / Отвод, d=110մմ/мм, $α=90^0$	հատ/шт	5	
26	Անկյունակ / Отвод, d=50մմ/мм, $α=90^0$	հատ/шт	13	
27	Անկյունակ / Отвод, d=100մմ/мм, $α=45^0$	հատ/шт	3	
28	Անկյունակ / Отвод, d=50մմ/мм, $α=45^0$	հատ/шт	23	
29	Պլաստմասե դռնակ ստուգիչների համար 300x300մմ / Пластмасовые дверца для ревизии 300x300мм	հատ/шт	8	
30	Խամութներ խողովակների ամրացման համար / Хомуты для крепления труб	կգ / кг	5,00	
31	Ինքնապտուտակվող պտուտակ / Саморез Ø6մմ/мм	հատ/шт	20	
32	Մետաղական տարրերի երկշերտ ներկում / окраска металлических элементов в 2 слоя	$մ^2$ / $м^2$	2.0	
33	Համակարգի փորձարկում / Испытание системы	գծմ/пм	66.0	

Ներքին կոյուղու աշխատանքների ծավալներ / Объёмы работ внутренней канализации

Փախստարան / Убежище

№	Անվանումը / Наименование	Չափման միավոր / Ед. измер.	Քանակը / Кол-во	Ծանոթություն / Примечание
1	2	3	4	5
1	Պողպատե պատյան / Стальной кожух, d=150x4.0մմ/мм	գծմ/пм	0,7	
2	Խցափակում պատյանի և խողովակի միջև առաձգական նյութով / Закрытие отверстий между кожухом и трубой эластичным материалом	$մ^3$ / $м^3$	0.012	
3	Ø275 պատյանի յուղաներկում հակաքայքայիչ ներկով 2 շերտով Окраска футляра антикоррозийной краской 2 слоя	$մ^2$ $м^2$	0,26	
4	Անցքի խցափակում B12,5դասի բետոնով заделка отверстия бетоном B12.5	$մ^3$ $м^3$	0.04	
5	Պոլիվինիլքլորիդե խողովակներ ռետինե սեղմիչ օղակներով / Трубы ПВХ, d=110մմ/мм	գծմ/пм	22.0	
6	Պոլիվինիլքլորիդե խողովակներ ռետինե սեղմիչ օղակներով / Трубы ПВХ, d=50մմ/мм	գծմ/пм	5.0	
7	Պոլիէթիլենե խողովակներ / Трубы Полиэтиленовие, d=50/63x5,8/մմ/мм	գծմ/пм	17.0	
8	Լվացարան սիֆոնով / Умывальник с сифоном	կոմպ./ комп.	2	
9	Լվացարան սիֆոնով մանկական / Умывальник с сифоном детский	կոմպ./ комп.	3	
10	Զուգարանակոնք թեք թողարկով, ցածր տեղակայված լվացման տակառիկով / Унитаз с косым выпуском и низко установленным сливным бочком	հատ/шт	2	
11	Զուգարանակոնք թեք թողարկով, ցածր տեղակայված լվացման տակառիկով մանկական / Унитаз с косым выпуском и низко установленным сливным бочком, детский	հատ/шт	3	
12	Տակառիկ պոմպ Sololift 2 CWC 3. Q=1.6լ/վրկ; H=5.0մ; N=0,7կվտ; n=2800պտ /րոպ	լրակազմ /компл	1	
13	Յուսակ / Трап, d=50մմ/мм	հատ/шт	-	
14	Ստուգիչ / Ревизия, d=110մմ/мм	հատ/шт	1	
15	Մաքրիչ / прочистка, d=110մմ/мм	հատ/шт	1	
16	Ուղիղ եռաբաշխիչ / Прямой тройник, d=110x110մմ/мм	հատ/шт	1	
17	Թեք եռաբաշխիչ / Косой тройник, d=110x110մմ/мм	հատ/шт	7	
18	Թեք եռաբաշխիչ / Косой тройник, d=110x50մմ/мм	հատ/шт	1	
19	Թեք եռաբաշխիչ / Косой тройник, d=50x50մմ/мм	հատ/шт	3	
20	Անկյունակ / Отвод, d=110մմ/мм, $α=90^0$	հատ/шт	1	
21	Անկյունակ / Отвод, d=110մմ/мм, $α=45^0$	հատ/шт	3	
22	Անկյունակ / Отвод, d=50մմ/мм, $α=90^0$	հատ/шт	2	
23	Անկյունակ / Отвод, d=50մմ/мм, $α=45^0$	հատ/шт	4	
24	Խամութներ խողովակների ամրացման համար / Хомуты для крепления труб	կգ / кг	2,00	
25	Ինքնապտուտակվող պտուտակ / Саморез Ø6մմ/мм	հատ/шт	20	
26	Մետաղական տարրերի երկշերտ ներկում / Покраска металлических элементов в 2 слоя	$մ^2$ / $м^2$	1.0	
27	Համակարգի փորձարկում / Испытание системы	գծմ/пм	44.0	

ԾՐԱԳՐԻ ԱՌԱՋԱԴՐԱՆՔ ЗАДАНИЕ ПРОЕКТА N 35	ԱՐԱՐԱՏԻ ՄԱՐԶԻ ՎԵԴԻ ՀԱՄԱՅՆՔԻ ՆՈՐ ՈՒՂԻ ԲՆԱԿԱՎԱՅՐԻ ՄԱՆԿԱՊԱՐՏԵԶԻ ԿԱՌՈՒՑՄԱՆ ՆԱԽԱԳԻԾ/Проект строительства детского сада поселка Нор-Уги, общины Веди, Араратского марза		
	ՋՐԱՄԱՏԱԿԱՐԱՐՈՒՄ ԵՎ ԿՈՅՈՒՂԻ / ВОДОСНАБЖЕНИЕ И КАНАЛИЗАЦИЯ	ՓՈՒԼ СТАДИЯ: ԱՆ	ԹԵՐԹ ЛИСТ: ВК/ՋԿ-4; ԹԵՐԹԵՐ ЛИСТОВ: 13
ՆԱԽԱԳԾ. ПРОЕКТИР. — Գ. ԵՂՈՅԱՆ Г. ЕГОЯН	Կոյուղու աշխատանքների ծավալներ Объёмы работ по внутренней канализации	INTER energia	ԻՆՏԵՐ էներգիա ՍՊԸ
ՆԱԽԱԳԾ. ПРОЕКТИР. — Թ. ՀԱՄԱՅԱԿՅԱՆ Т. АМАЯКЯН			
ՊԱՇՏՈՆ ДОЛЖНОСТЬ — ԱՆՈՒՆ, ԱԶԳԱՆՈՒՆ ИМЯ, ФАМИЛИЯ — ՍՏՈՐԱԳ. ПОДПИСЬ			

Ներքին ջրհոսի աշխատանքների ծավալներ / Объёмы работ внутреннего водостока

Փախստարան / Убежище

№	Անվանումը / Наименование	Չափման միավոր / Ед. измер.	Քանակը / Кол-во	Ծանոթություն / Примечание
1	2	3	4	5
1	Պողպատե պատյան / Стальной кожух, d=150x4.0մմ/мм	գծմ/пм	0,7	
2	Խցափակում պատյանի և խողովակի միջև առաձգական նյութով / Закрытие отверстий между кожухом и трубой эластичным материалом	$մ^3$ / $м^3$	0.012	
3	Ø275 պատյանի յուղաներկում հակաքայքայիչ ներկով 2 շերտով Окраска футляра антикоррозийной краской 2 слоя	$մ^2$ $м^2$	0,26	
4	Անցքի խցափակում B12,5դասի բետոնով заделка отверстия бетоном B12.5	$մ^3$ $м^3$	0.04	
5	Պոլիվինիլքլորիդե խողովակներ ռետինե սեղմիչ օղակներով / Трубы ПВХ, d=50մմ/мм	գծմ/пм	17.0	
6	Պոլիէթիլենե խողովակներ / Трубы Полиэтиленовие, d=50/63x5,8/մմ/мм	գծմ/пм	20.0	
7	Սուզապոմպի հոր 700x700x1100/h/	հատ/шт	1	նայել շինարարական մասում
8	Սուզապոմպ Unilift CC7 Q=1.23-:-2.7լ/վրկ; H=4.3 մ; N=2,6-:-3,7կվտ; n=3356պտ /րոպ	հատ/шт	1	
9	Հետադարձ փական / Обратный клапан, d=50մմ/мм	հատ/шт	1	
10	փական / задвижка d=50մմ/мм	հատ/шт	1	
11	Հոսակ / Трап, d=50մմ/мм	հատ/шт	3	
12	Թեք եռաբաշխիչ / Косой тройник, d=50x50մմ/мм	հատ/шт	1	
13	Անկյունակ / Отвод, d=50մմ/мм, $α=90^0$	հատ/шт	3	
14	Անկյունակ / Отвод, d=50մմ/мм, $α=45^0$	հատ/шт	4	
15	Խամութներ խողովակների ամրացման համար / Хомуты для крепления труб	կգ / кг	1,00	
16	Ինքնապարուրակվող պտուտակ / Саморез Ø6մմ/мм	հատ/шт	10	
17	Մետաղական տարրերի երկշերտ ներկում / Покраска металлических эллементов в 2 слоя	$մ^2$ / $м^2$	0,5	
18	Համակարգի փորձարկում / Испытание системы	գծմ/пм	37.0	

ԾՐԱԳՐԻ ԱՌԱՋԱԴՐԱՆՔ ЗАДАНИЕ ПРОЕКТА N 35	ԱՐԱՐԱՏԻ ՄԱՐԶԻ ՎԵԴԻ ՀԱՄԱՅՆՔԻ ՆՈՐ ՈՒՂԻ ԲՆԱԿԱՎԱՅՐԻ ՄԱՆԿԱՊԱՐՏԵԶԻ ԿԱՌՈՒՑՄԱՆ ՆԱԽԱԳԻԾ/Проект строительства детского сада поселка Нор-Уги, общины Веди, Араратского марза		
	ՋՐԱՄԱՏԱԿԱՐԱՐՈՒՄ ԵՎ ԿՈՅՈՒՂԻ / ВОДОСНАБЖЕНИЕ И КАНАЛИЗАЦИЯ	ՓՈՒԼ СТАДИЯ: ԱՆ	ԹԵՐԹ ЛИСТ: ВК/ՋԿ-5; ԹԵՐԹԵՐ ЛИСТОВ: 13
ՆԱԽԱԳԾ. ПРОЕКТИР. Գ. ԵՂՈՅԱՆ Г. ЕГОЯН; ՆԱԽԱԳԾ. ПРОЕКТИР. Թ. ՀԱՄԱՅԱԿՅԱՆ Т. АМАЯКЯН; ՊԱՇՏՈՆ ДОЛЖНОСТЬ / ԱՆՈՒՆ, ԱԶԳԱՆՈՒՆ ИМЯ, ФАМИЛИЯ / ՍՏՈՐԱԳԻՐ ПОДПИСЬ	Ներքին ջրհոսի աշխատանքների ծավալներ / Объёмы работ внутреннего водостока	INTER energia	ԻՆՏԵՐ էներգիա ՍՊԸ

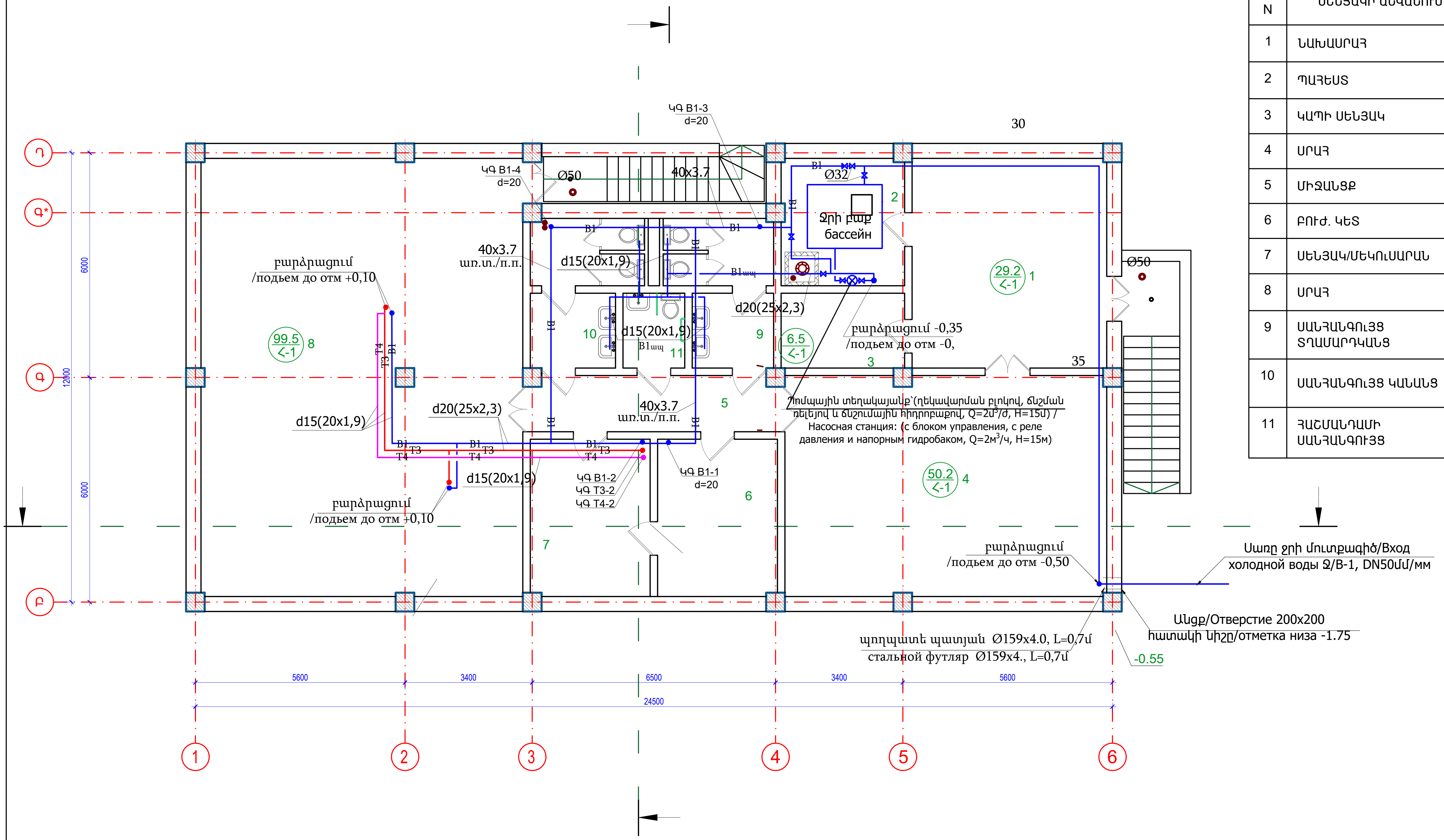

N N	ՍԵՆՅԱԿԻ ԱՆՎԱՆՈՒՄԸ
1	ՆԱԽԱՍՐԱՀ
2	ՊԱՀԵՍՏ
3	ԿԱՊԻ ՍԵՆՅԱԿ
4	ՍՐԱՀ
5	ՄԻՋԱՆՑՔ
6	ԲՈՒԺ. ԿԵՏ
7	ՍԵՆՅԱԿ/ՄԵԿՈՒՍԱՐԱՆ
8	ՍՐԱՀ
9	ՍԱՆՀԱՆԳՈՒՅՑ ՏՂԱՄԱՐԴԿԱՆՑ
10	ՍԱՆՀԱՆԳՈՒՅՑ ԿԱՆԱՆՑ
11	ՀԱՇՄԱՆԴԱՄԻ ՍԱՆՀԱՆԳՈՒՅՑ

ՊԱՅՄԱՆԱԿԱՆ ՆՇԱՆՆԵՐ / УСЛОВНЫЕ ОБОЗНАЧЕНИЯ

հ.մ./вп. հատակի միջով /в полу

առ.տ./п.п. առաստաղի տակով / под потолком

ԾՐԱԳՐԻ ԱՌԱՋԱԴՐԱՆՔ ЗАДАНИЕ ПРОЕКТА	N 35	ԱՐԱՐԱՏԻ ՄԱՐԶԻ ՎԵԴԻ ՀԱՄԱՅՆՔԻ ՆՈՐ ՈՒՂԻ ԲՆԱԿԱՎԱՅՐԻ ՄԱՆԿԱՊԱՐՏԵԶԻ ԿԱՌՈՒՑՄԱՆ ՆԱԽԱԳԻԾ/Проект строительства детского сада поселка Нор-Уги, общины Веди, Араратского марза		
		ՋՐԱՄԱՏԱԿԱՐԱՐՈՒՄ ԵՎ ԿՈՅՈՒՂԻ / ВОДОСНАБЖЕНИЕ И КАНАЛИЗАЦИЯ	ՓՈՒԼ СТАДИЯ: ԱՆ	ԹԵՐԹ ЛИСТ: ВК/ՋԿ-6 — ԹԵՐԹԵՐ ЛИСТОВ: 13
ՆԱԽԱԳԾ. ПРОЕКТИР.	Գ. ԵՂՈՅԱՆ Г. ЕГОЯН	Նկուղային հարկի հատակագիծ ջրամատակարարման համակարգով	INTER energia	ԻՆՏԵՐ էներգիա ՍՊԸ
ՆԱԽԱԳԾ. ПРОЕКТИР.	Թ. ՀՄԱՅԱԿՅԱՆ Т. АМАЯКЯН	План подвалного этажа с сетями В,М1:100		
ՊԱՇՏՈՆ ДОЛЖНОСТЬ	ԱՆՈՒՆ, ԱԶԳԱՆՈՒՆ ИМЯ, ФАМИЛИЯ	ՍՏՈՐԱԳ. ПОДПИСЬ		

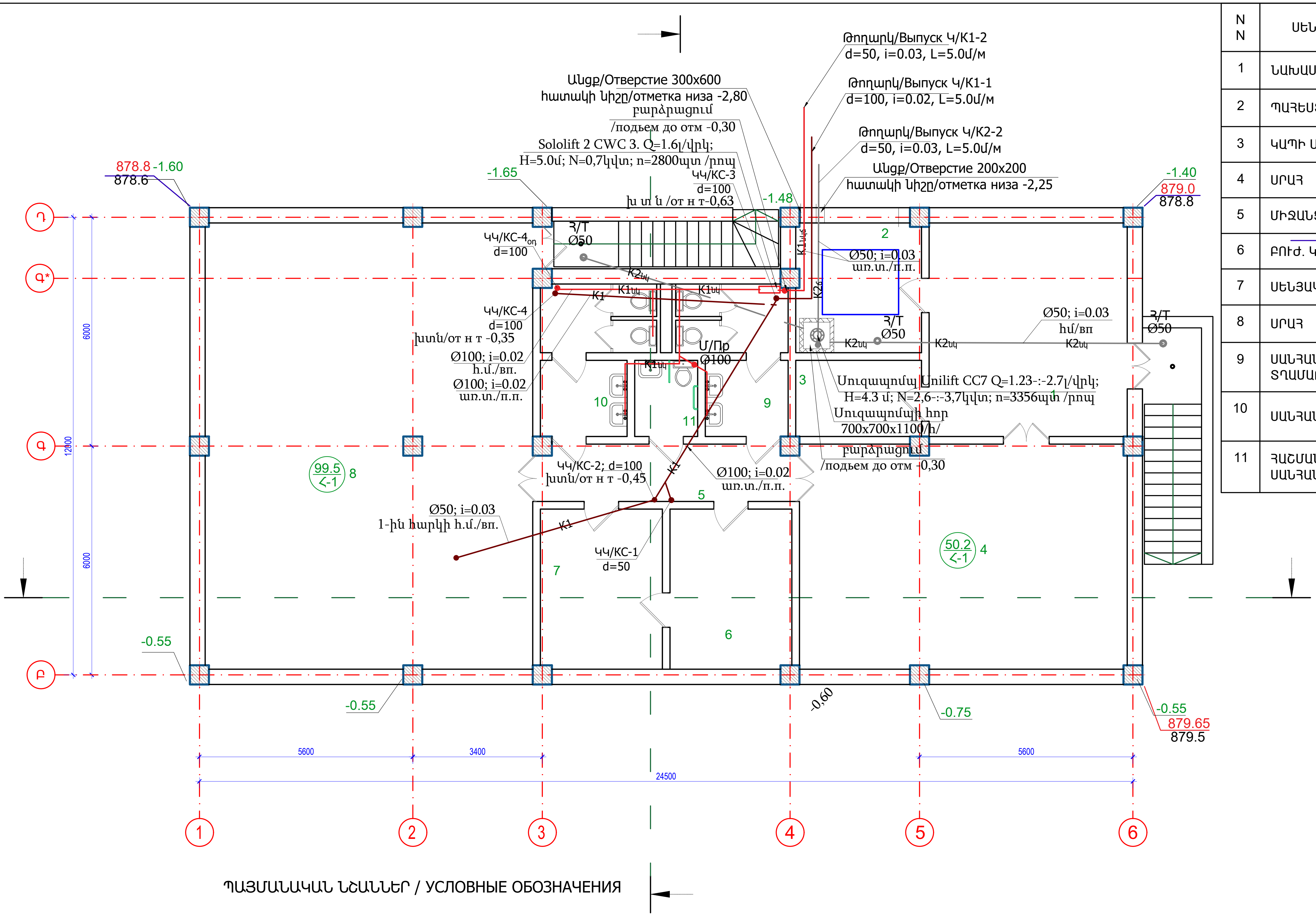

N N	ՍԵՆՅԱԿԻ ԱՆՎԱՆՈՒՄԸ
1	ՆԱԽԱՍՐԱՀ
2	ՊԱՀԵՍՏ
3	ԿԱՊԻ ՍԵՆՅԱԿ
4	ՍՐԱՀ
5	ՄԻՋԱՆՑՔ
6	ԲՈՒԺ. ԿԵՏ
7	ՍԵՆՅԱԿ/ՄԵԿՈՒՍԱՐԱՆ
8	ՍՐԱՀ
9	ՍԱՆՀԱՆԳՈՒՅՑ ՏՂԱՄԱՐԴԿԱՆՑ
10	ՍԱՆՀԱՆԳՈՒՅՑ ԿԱՆԱՆՑ
11	ՀԱՇՄԱՆԴԱՄԻ ՍԱՆՀԱՆԳՈՒՅՑ

ՊԱՅՄԱՆԱԿԱՆ ՆՇԱՆՆԵՐ / УСЛОВНЫЕ ОБОЗНАЧЕНИЯ

h.մ./вп.	հատակի միջով /в полу
առ.ա./п.п.	առաստաղի տակով / под потолком
խ ա և /от н т	Խողովակի տակի նիշը
K2կպ	նկուղի պատահական հոսքերի խողովակ
K2ճ	նկուղի պատահական հոսքերի ճնշումային խողովակ
K1կպ	նկուղի կենցաղային կոյուղու խողովակ
K1կպճ	նկուղի կենցաղային կոյուղու ճնշումային խողովակ
K1	կենցաղային կոյուղու խողովակ

ԾՐԱԳՐԻ ԱՌԱՋԱԴՐԱՆՔ ЗАДАНИЕ ПРОЕКТА		N 35		ԱՐԱՐԱՏԻ ՄԱՐԶԻ ՎԵԴԻ ՀԱՄԱՅՆՔԻ ՆՈՐ ՈՒՂԻ ԲՆԱԿԱՎԱՅՐԻ ՄԱՆԿԱՊԱՐՏԵԶԻ ԿԱՌՈՒՑՄԱՆ ՆԱԽԱԳԻԾ/Проект строительства детского сада поселка Нор-Уги, общины Веди, Араратского марза			
				ՋՐԱՄԱՏԱԿԱՐԱՐՈՒՄ ԵՎ ԿՈՅՈՒՂԻ / ВОДОСНАБЖЕНИЕ И КАНАЛИЗАЦИЯ	ՓՈՒԼ СТАДИЯ	ԹԵՐԹ ЛИСТ	ԹԵՐԹԵՐ ЛИСТОВ
					ԱՆ	ВК/ՋԿ-7	13
ՆԱԽԱԳԾ. ПРОЕКТИР.	Գ. ԵՂՈՅԱՆ Г. ЕГОЯН			Նկուղային հարկի հատակագիծ կոյուղու համակարգով План подвалного этажа с сетями К, М1:100	INTER energia	ԻՆՏԵՐ էներգիա ՍՊԸ	
ՆԱԽԱԳԾ. ПРОЕКТИР.	Թ. ՀԱՄԱՅԱԿՅԱՆ Т. АМАЯКЯН						
ՊԱՇՏՈՆ ДОЛЖНОСТЬ	ԱՆՈՒՆ, ԱԶԳԱՆՈՒՆ ИМЯ, ФАМИЛИЯ	ՍՏՈՐԱԳ. ПОДПИСЬ					

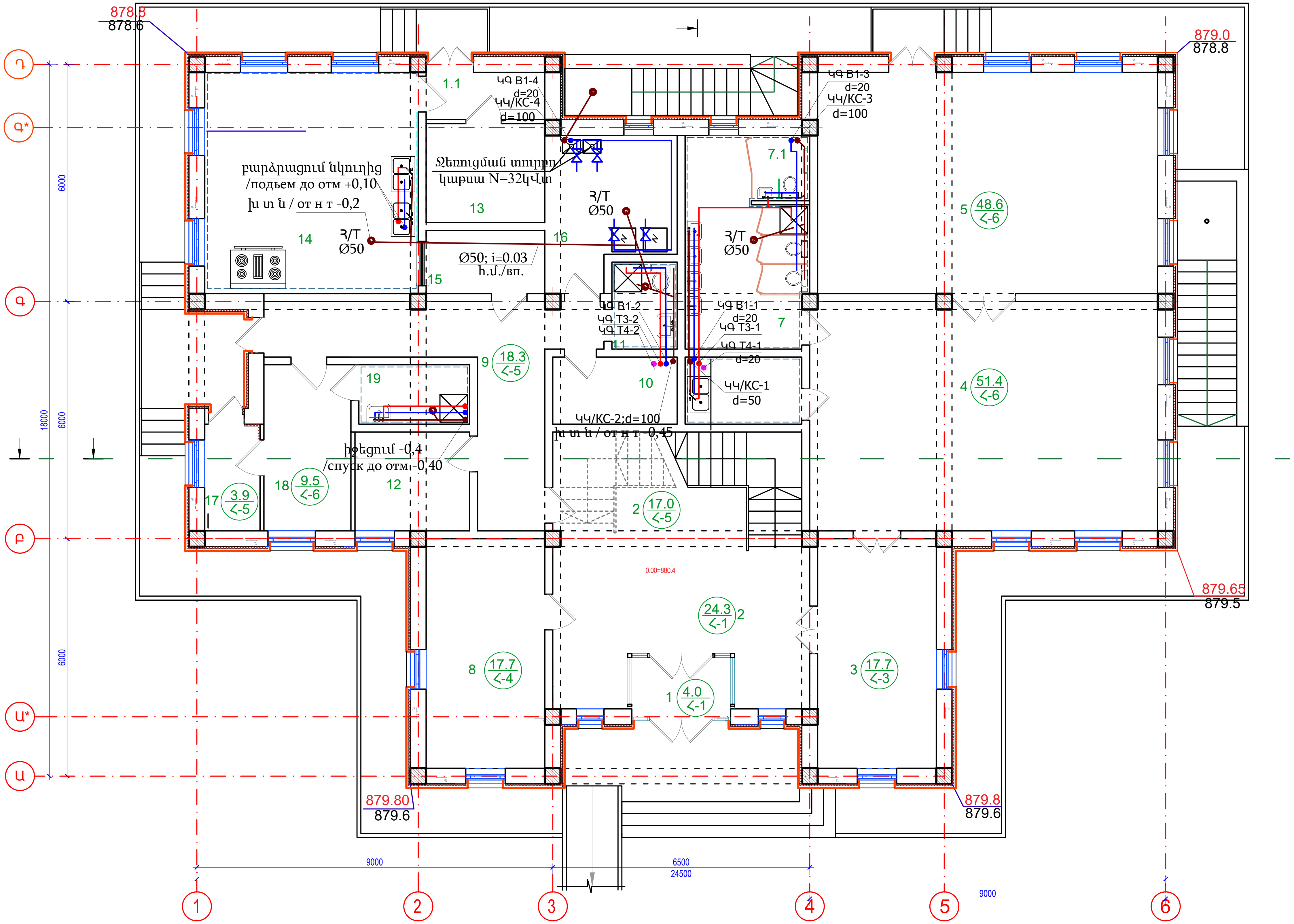

ԾՐԱԳՐԻ ԱՌԱՋԱԴՐԱՆՔ ЗАДАНИЕ ПРОЕКТА N 35			ԱՐԱՐԱՏԻ ՄԱՐԶԻ ՎԵԴԻ ՀԱՄԱՅՆՔԻ ՆՈՐ ՈՒՂԻ ԲՆԱԿԱՎԱՅՐԻ ՄԱՆԿԱՊԱՐՏԵԶԻ ԿԱՌՈՒՑՄԱՆ ՆԱԽԱԳԻԾ/Проект строительства детского сада поселка Нор-Уги, общины Веди, Араратского марза
ՆԱԽԱԳԾ. ПРОЕКТИР.	Գ. ԵՂՈՅԱՆ Г. ЕГОЯН		ՋՐԱՄԱՏԱԿԱՐԱՐՈՒՄ ԵՎ ԿՈՅՈՒՂԻ / ВОДОСНАБЖЕНИЕ И КАНАЛИЗАЦИЯ
ՆԱԽԱԳԾ. ПРОЕКТИР.	Թ. ՀՄԱՅԱԿՅԱՆ Т. АМАЯКЯН		ԱՌԱՋԻՆ ՀԱՐԿԻ ՀԱՏԱԿԱԳԻԾ
ՊԱՇՏՈՆ ДОЛЖНОСТЬ	ԱՆՈՒՆ, ԱԶԳԱՆՈՒՆ ИМЯ, ФАМИЛИЯ	ՍՏՈՐԱԳԻՐ ПОДПИСЬ	

ՓՈՒԼ СТАДИЯ	ԹԵՐԹ ЛИСТ	ԹԵՐԹԵՐ ЛИСТОВ
ԱՆ	ВК/ՋԿ-8	13

INTER energia

ԻՆՏԵՐ էներգիա ՍՊԸ

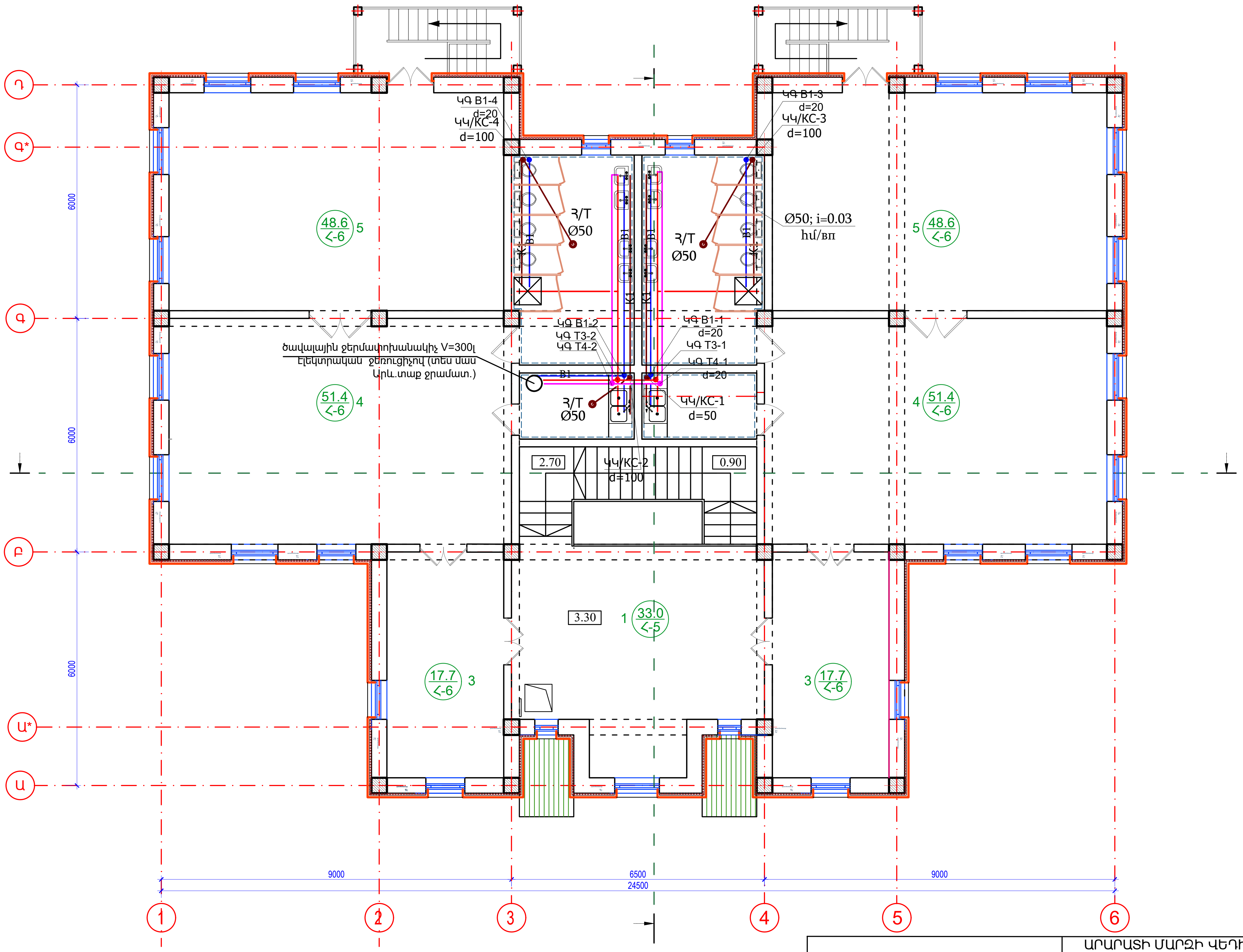

ԾՐԱԳՐԻ ԱՌԱՋԱԴՐԱՆՔ ЗАДАНИЕ ПРОЕКТА			N 35	ԱՐԱՐԱՏԻ ՄԱՐԶԻ ՎԵԴԻ ՀԱՄԱՅՆՔԻ ՆՈՐ ՈՒՂԻ ԲՆԱԿԱՎԱՅՐԻ ՄԱՆԿԱՊԱՐՏԵԶԻ ԿԱՌՈՒՑՄԱՆ ՆԱԽԱԳԻԾ/Проект строительства детского сада поселка Нор-Уги, общины Веди, Араратского марза
ՆԱԽԱԳԾ. ПРОЕКТИР.	Գ. ԵՂՈՅԱՆ Г. ЕГОЯН			ՋՐԱՄԱՏԱԿԱՐԱՐՈՒՄ ԵՎ ԿՈՅՈՒՂԻ / ВОДОСНАБЖЕНИЕ И КАНАЛИЗАЦИЯ
ՆԱԽԱԳԾ. ПРОЕКТИР.	Թ. ՀԱՄԱՅԱԿՅԱՆ Т. АМАЯКЯН			ՓՈՒԼ / СТАДИЯ: ԱՆ; ԹԵՐԹ / ЛИСТ: ВК/ՋԿ-9; ԹԵՐԹԵՐ / ЛИСТОВ: 13
ՊԱՇՏՈՆ ДОЛЖНОСТЬ	ԱՆՈՒՆ, ԱԶԳԱՆՈՒՆ ИМЯ, ФАМИЛИЯ	ՍՏՈՐԱԳ. ПОДПИСЬ		ԵՐԿՐՈՐԴ ՀԱՐԿԻ ՀԱՏԱԿԱԳԻԾ

INTER energia

ԻՆՏԵՐ էներգիա ՍՊԸ

Պոմպակայանի հատակագիծ,Մ1:100,
План насосной станции, М1:100,

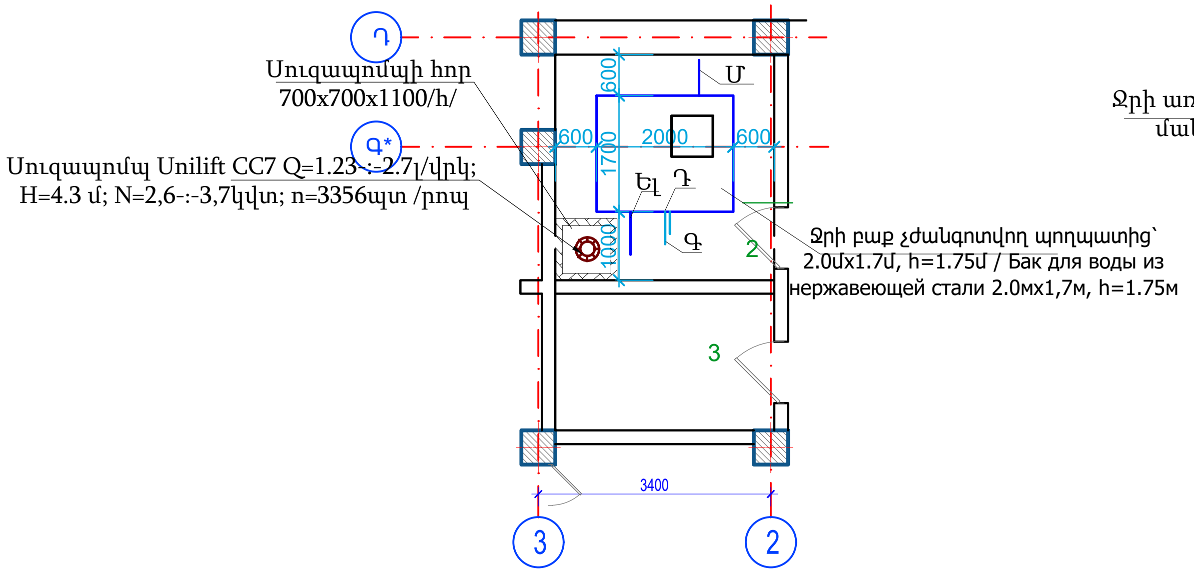

ՋՐԻ ԲԱՔԻ ԿՏՐՎԱԾՔ 1-1
разрез бассейна, М1:50

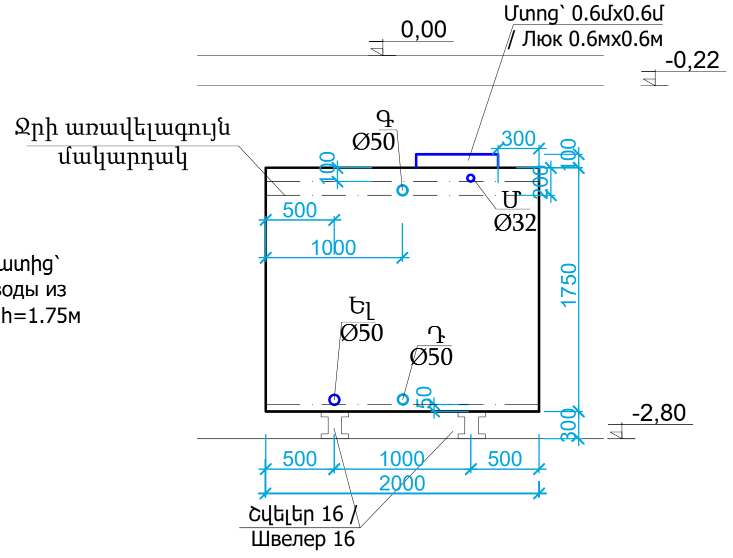

ՋՐԻ ԲԱՔԻ ԿՏՐՎԱԾՔ 2-2
разрез бассейна, М1:50

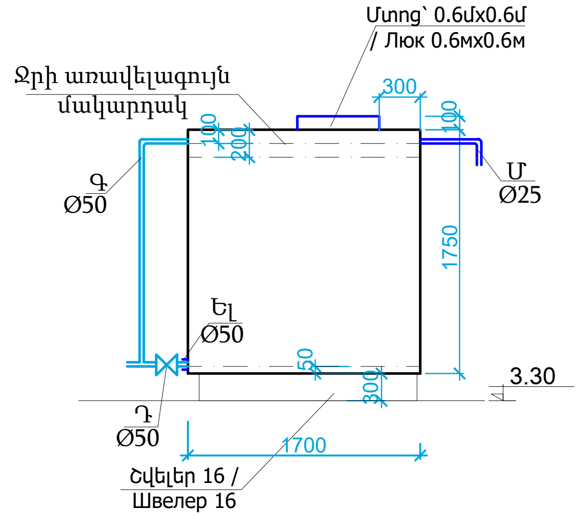

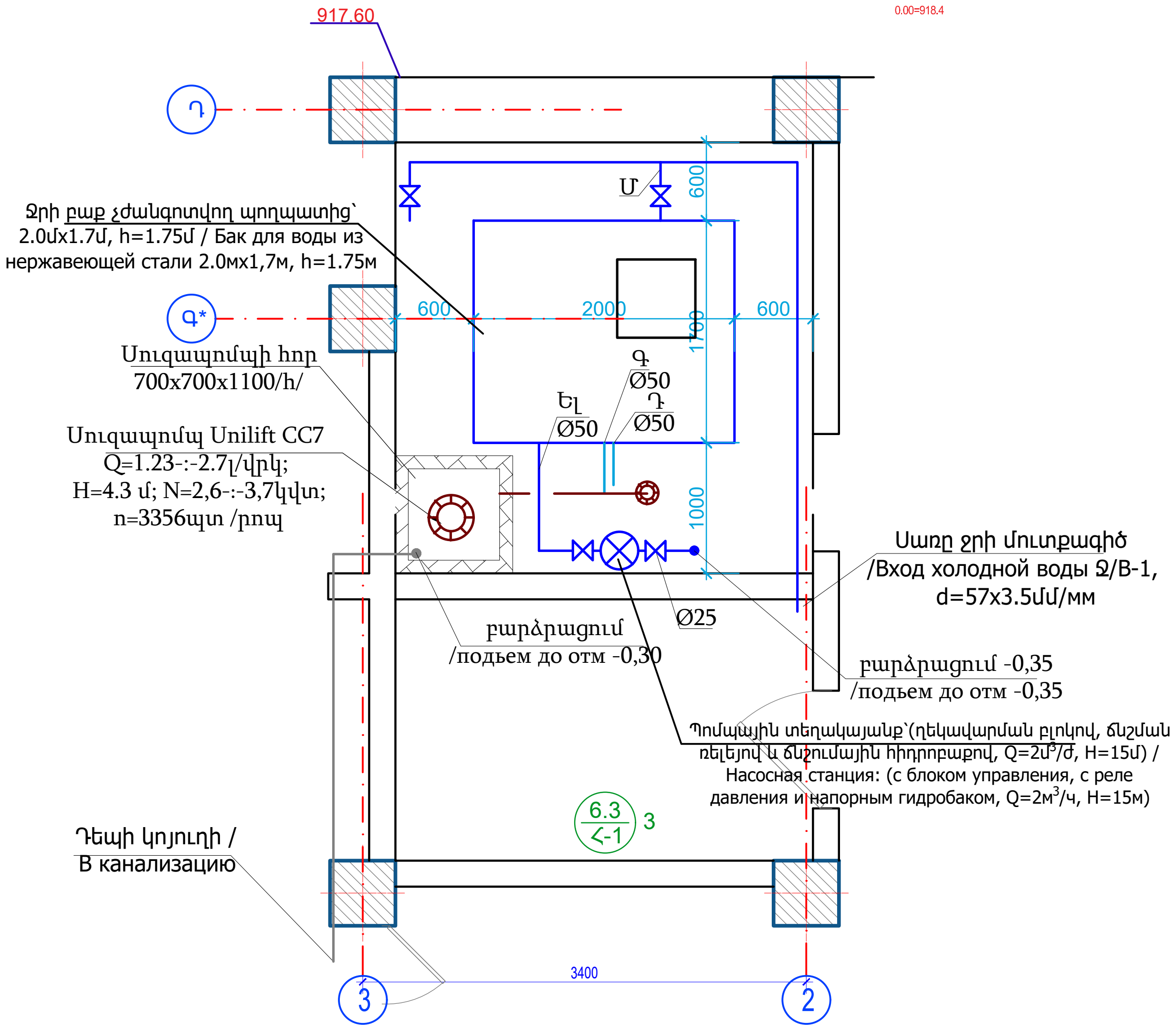

ՋՐԻ ԲԱՔԻ ՀԱՏԱԿԱԳԻԾ
Մ1:50/План бассейна, М1:50

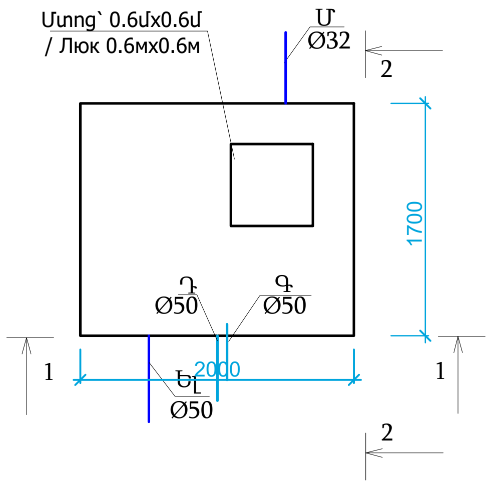

ՊԱՅՄԱՆԱԿԱՆ ՆՇԱՆՆԵՐ

Մ Ջրի մուտքի խողովակ Ø32

Ել Ջրի ելքի խողովակ Ø50

Գ Ջրի բաքի գերլցման խողովակ Ø50 / Перелив, d=50мм

Դ Ջրի բաքի դատարկման խողովակ Ø50 / Слив, d=50мм

ԾՐԱԳՐԻ ԱՌԱՋԱԴՐԱՆՔ ЗАДАНИЕ ПРОЕКТА N 35	ԱՐԱՐԱՏԻ ՄԱՐԶԻ ՎԵԴԻ ՀԱՄԱՅՆՔԻ ՆՈՐ ՈՒՂԻ ԲՆԱԿԱՎԱՅՐԻ ՄԱՆԿԱՊԱՐՏԵԶԻ ԿԱՌՈՒՑՄԱՆ ՆԱԽԱԳԻԾ/Проект строительства детского сада поселка Нор-Уги, общины Веди, Араратского марза		
	ՋՐԱՄԱՏԱԿԱՐԱՐՈՒՄ ԵՎ ԿՈՅՈՒՂԻ / ВОДОСНАБЖЕНИЕ И КАНАЛИЗАЦИЯ	ՓՈՒԼ СТАДИЯ: ԱՆ	ԹԵՐԹ ЛИСТ: ВКՋԿ-10; ԹԵՐԹԵՐ ЛИСТОВ: 13
ՆԱԽԱԳԾ. ПРОЕКТИР. Գ. ԵՂՈՅԱՆ Г. ЕГОЯН	Պոմպակայանի հատակագիծ,Մ1:50, План насосной станции, М1:50, Ջրի բաքի հատակագիծ և կտրվածք, Մ1:50/План и разрез бассейна, М1:50	INTER energia	ԻՆՏԵՐ էներգիա ՍՊԸ
ՆԱԽԱԳԾ. ПРОЕКТИР. Թ. ՀԱՄԱՅԱԿՅԱՆ Т. АМАЯКЯН			
ՊԱՇՏՈՆ ДОЛЖНОСТЬ / ԱՆՈՒՆ, ԱԶԳԱՆՈՒՆ ИМЯ, ФАМИЛИЯ / ՍՏՈՐԱԳ. ПОДПИСЬ			

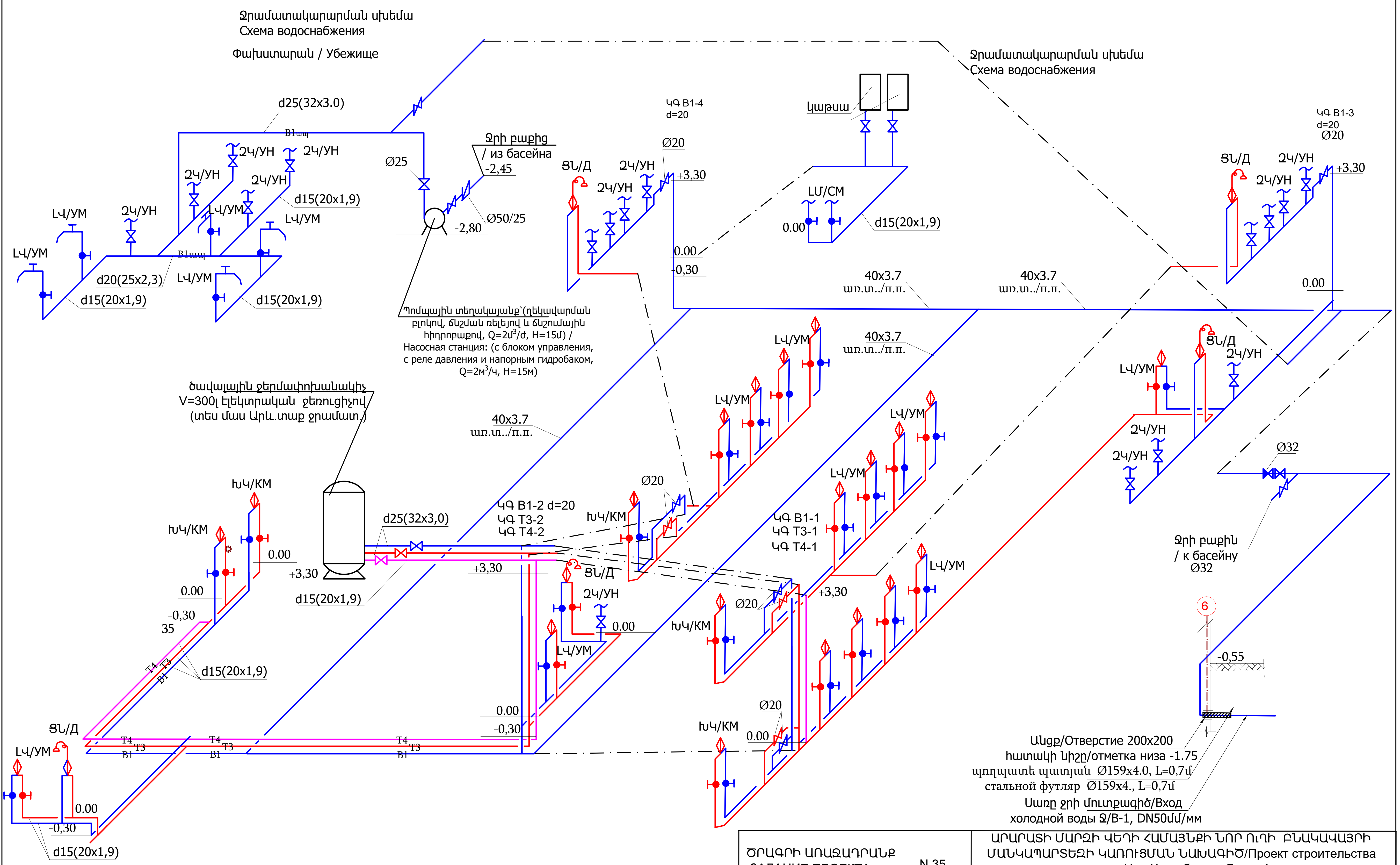

ԾՐԱԳՐԻ ԱՌԱՋԱԴՐԱՆՔ ЗАДАНИЕ ПРОЕКТА			N 35	ԱՐԱՐԱՏԻ ՄԱՐԶԻ ՎԵԴԻ ՀԱՄԱՅՆՔԻ ՆՈՐ ՈՒՂԻ ԲՆԱԿԱՎԱՅՐԻ ՄԱՆԿԱՊԱՐՏԵԶԻ ԿԱՌՈՒՑՄԱՆ ՆԱԽԱԳԻԾ/Проект строительства детского сада поселка Нор-Уги, общины Веди, Араратского марза			
				ՋՐԱՄԱՏԱԿԱՐԱՐՈՒՄ ԵՎ ԿՈՅՈՒՂԻ / ВОДОСНАБЖЕНИЕ И КАНАЛИЗАЦИЯ	ՓՈՒԼ СТАДИЯ	ԹԵՐԹ ЛИСТ	ԹԵՐԹԵՐ ЛИСТОВ
					ԱՆ	ВКՋԿ-11	13
ՆԱԽԱԳԾ. ПРОЕКТИР.	Գ. ԵՂՈՅԱՆ Г. ЕГОЯН			Ջրամատակարարման սխեմա Схема водоснабжения			
ՆԱԽԱԳԾ. ПРОЕКТИР.	Թ. ՀՄԱՅԱԿՅԱՆ Т. АМАЯКЯН						
ՊԱՇՏՈՆ ДОЛЖНОСТЬ	ԱՆՈՒՆ, ԱԶԳԱՆՈՒՆ ИМЯ, ФАМИЛИЯ	ՍՏՈՐԱԳ. ПОДПИСЬ					

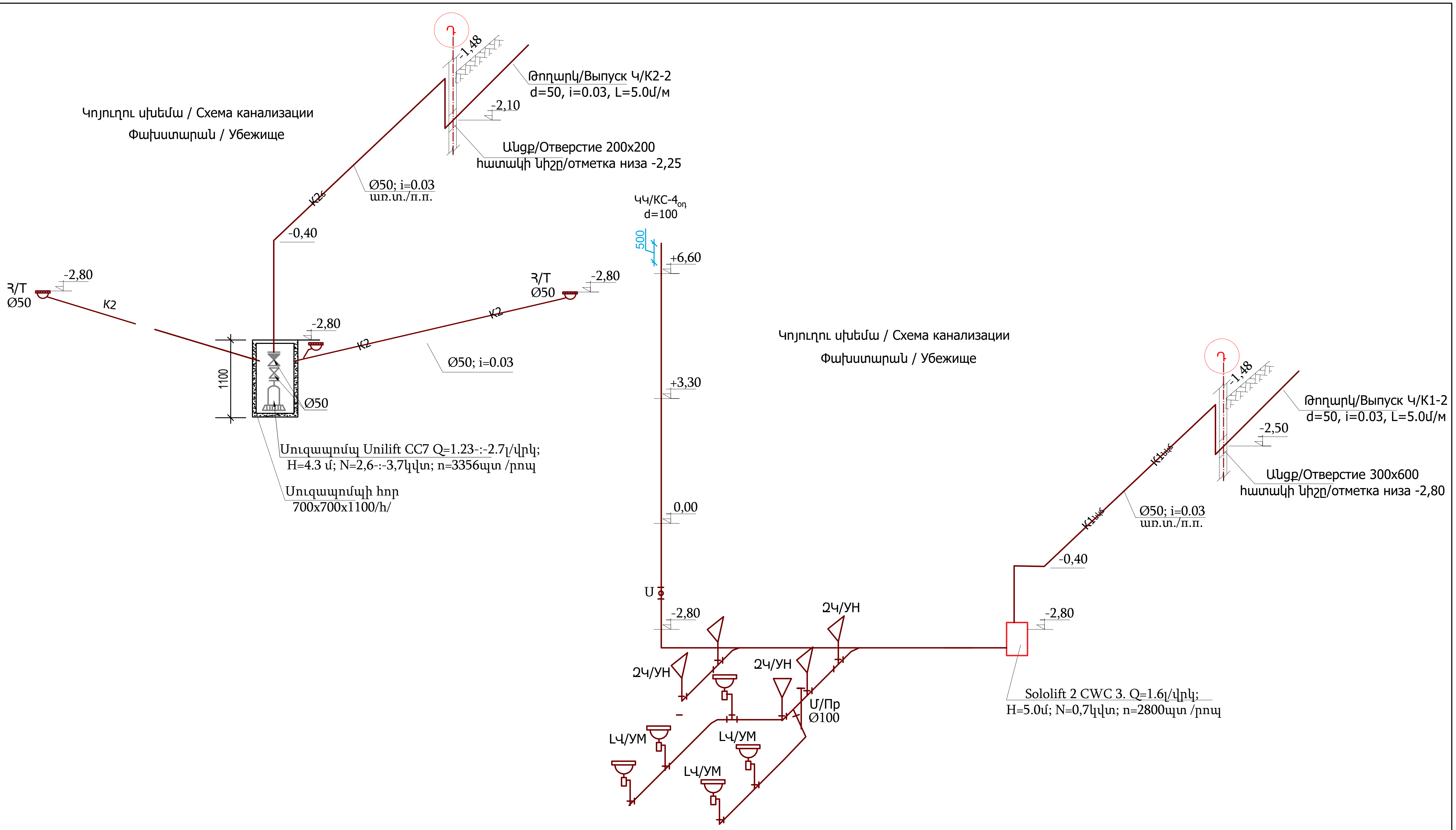

ՊԱՅՄԱՆԱԿԱՆ ՆՇԱՆՆԵՐ / УСЛОВНЫЕ ОБОЗНАЧЕНИЯ

K2նկ	նկուղի պատահական հոսքերի խողովակ
K2ճ	նկուղի պատահական հոսքերի ճնշումային խողովակ
K1նկ	նկուղի կենցաղային կոյուղու խողովակ
K1նկճ	նկուղի կենցաղային կոյուղու ճնշումային խողովակ
K1	կենցաղային կոյուղու խողովակ
խ տ ն /от н т	Խողովակի տակի նիշը

ԾՐԱԳՐԻ ԱՌԱՋԱԴՐԱՆՔ ЗАДАНИЕ ПРОЕКТА			N 35	ԱՐԱՐԱՏԻ ՄԱՐԶԻ ՎԵԴԻ ՀԱՄԱՅՆՔԻ ՆՈՐ ՈՒՂԻ ԲՆԱԿԱՎԱՅՐԻ ՄԱՆԿԱՊԱՐՏԵԶԻ ԿԱՌՈՒՑՄԱՆ ՆԱԽԱԳԻԾ/Проект строительства детского сада поселка Нор-Уги, общины Веди, Араратского марза			
				ՋՐԱՄԱՏԱԿԱՐԱՐՈՒՄ ԵՎ ԿՈՅՈՒՂԻ / ВОДОСНАБЖЕНИЕ И КАНАЛИЗАЦИЯ	ՓՈՒԼ СТАДИЯ	ԹԵՐԹ ЛИСТ	ԹԵՐԹԵՐ ЛИСТОВ
					ԱՆ	ВКՋԿ-12	13
ՆԱԽԱԳԾ. ПРОЕКТИР.	Գ. ԵՂՈՅԱՆ Г. ЕГОЯН			Կոյուղու սխեմա / Схема канализации Փախստարան / Убежище	INTER energia	ԻՆՏԵՐ էներգիա ՍՊԸ	
ՆԱԽԱԳԾ. ПРОЕКТИР.	Թ. ՀԱՄԱՅԱԿՅԱՆ Т. АМАЯКЯН						
ՊԱՇՏՈՆ ДОЛЖНОСТЬ	ԱՆՈՒՆ, ԱԶԳԱՆՈՒՆ ИМЯ, ФАМИЛИЯ	ՍՏՈՐԱԳ. ПОДПИСЬ					

Կոյուղու սխեմա / Схема канализации

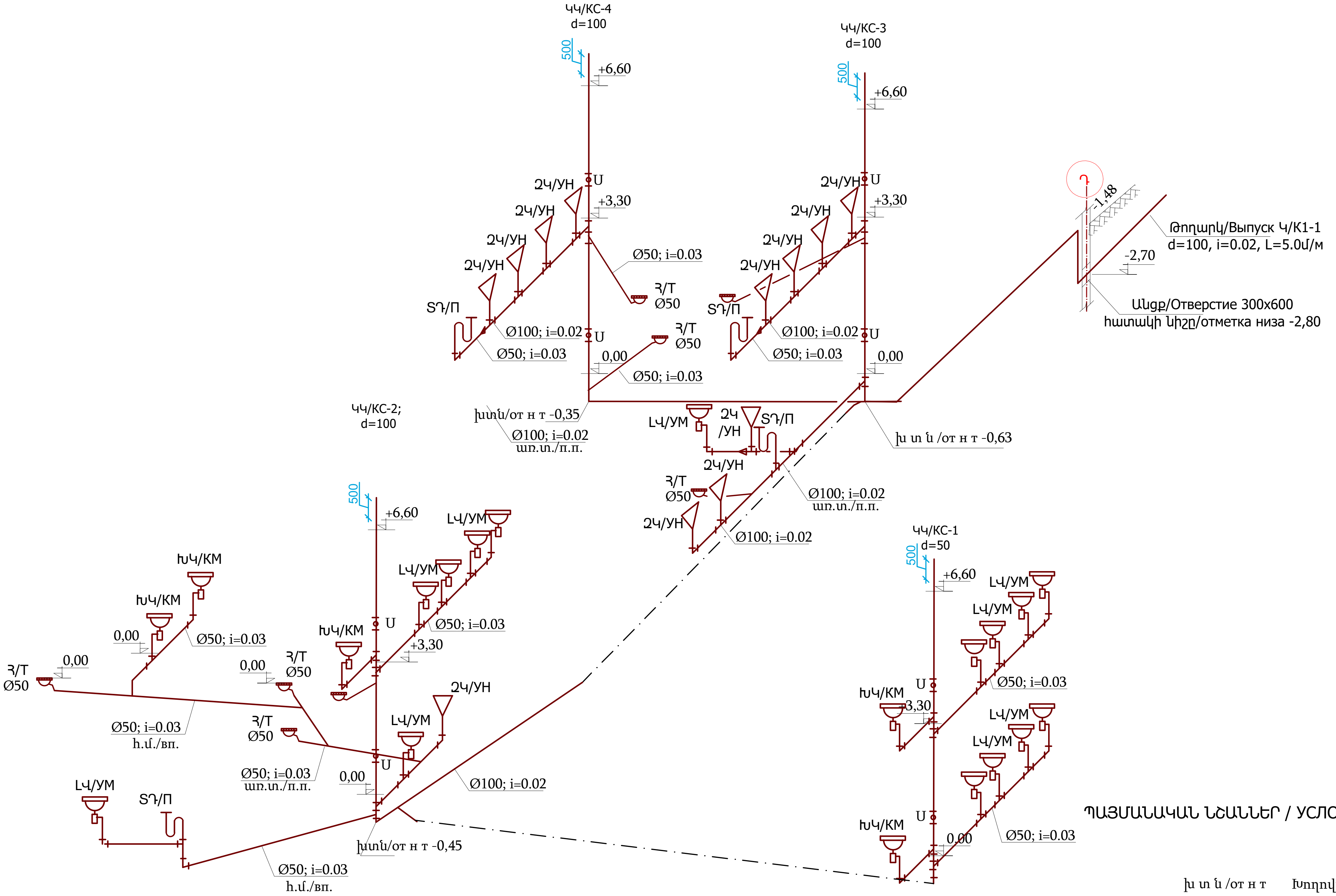

ՊԱՅՄԱՆԱԿԱՆ ՆՇԱՆՆԵՐ / УСЛОВНЫЕ ОБОЗНАЧЕНИЯ

խ տ ն /от н т — Խողովակի տակի նիշը

ԾՐԱԳՐԻ ԱՌԱՋԱԴՐԱՆՔ ЗАДАНИЕ ПРОЕКТА	N 35	ԱՐԱՐԱՏԻ ՄԱՐԶԻ ՎԵԴԻ ՀԱՄԱՅՆՔԻ ՆՈՐ ՈՒՂԻ ԲՆԱԿԱՎԱՅՐԻ ՄԱՆԿԱՊԱՐՏԵԶԻ ԿԱՌՈՒՑՄԱՆ ՆԱԽԱԳԻԾ/Проект строительства детского сада поселка Нор-Уги, общины Веди, Араратского марза

ՊԱՇՏՈՆ / ДОЛЖНОСТЬ	ԱՆՈՒՆ, ԱԶԳԱՆՈՒՆ / ИМЯ, ФАМИЛИЯ	ՍՏՈՐԱԳ / ПОДПИСЬ
ՆԱԽԱԳԾ. ПРОЕКТИР.	Գ. ԵՂՅԱՆ / Г. ЕГОЯН	
ՆԱԽԱԳԾ. ПРОЕКТИР.	Թ. ՀԱՄԱՅԱԿՅԱՆ / Т. АМАЯКЯН	

	ՓՈՒԼ / СТАДИЯ	ԹԵՐԹ / ЛИСТ	ԹԵՐԹԵՐ / ЛИСТОВ
ՋՐԱՄԱՏԱԿԱՐԱՐՈՒՄ ԵՎ ԿՈՅՈՒՂԻ / ВОДОСНАБЖЕНИЕ И КАНАЛИЗАЦИЯ	ԱՆ	ВКՋԿ-13	13
Կոյուղու սխեմա / Схема канализации	INTER energie	ԻՆՏԵՐ էներգիա ՍՊԸ	